CONSTRUCTIESPECIFICATIES

Het systeem heeft tot taak carterdampen af te scheiden en te verbranden. Carterdampen bestaan uit een mengsel van lucht, brandstofdampen en oliedampen.
De carterdampen uit het cilinderblok worden verzameld in de cilinderkop en vervolgens naar een afscheider (1) met membraan geleid; de afscheider heeft tot taak:
- de dampen te condenseren en op te vangen
- de dampen naar het inlaatcircuit af te voeren zodat ze kunnen worden verbrand.
Voor het afvoeren van de dampen is het systeem voorzien van een leiding (2) die is aangesloten op het spruitstukhuis en een leiding (3) die is aangesloten op de inlaat van de turbocompressor.
Hierdoor is het mogelijk:
- tijdens de werking met turbodrukvulling de dampen via leiding (3) naar de inlaat van de turbocompressor te leiden
- tijdens werking met stationair toerental of losgelaten gaspedaal de dampen via leiding (2) die is aangesloten op het spruitstukhuis onder de gasklep te leiden.

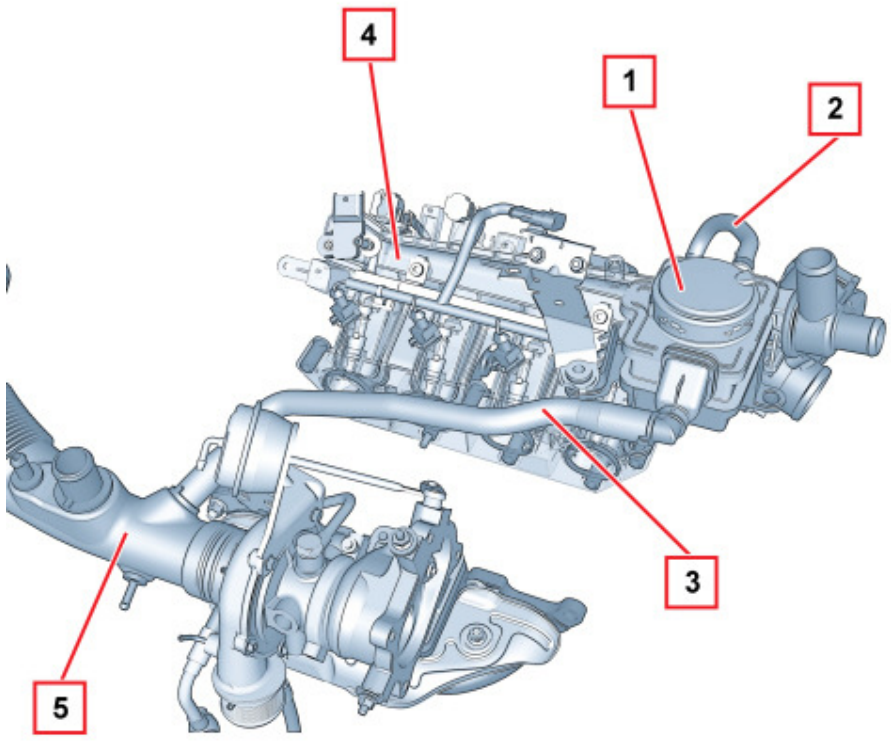

1. Afscheider
2. Damptoevoerleiding bij stationair toerental
3. Damptoevoerleiding bij werking met turbodrukvulling
4. Spruitstukhuis
5. Luchtinlaatmof turbocompressor

Dampafscheider

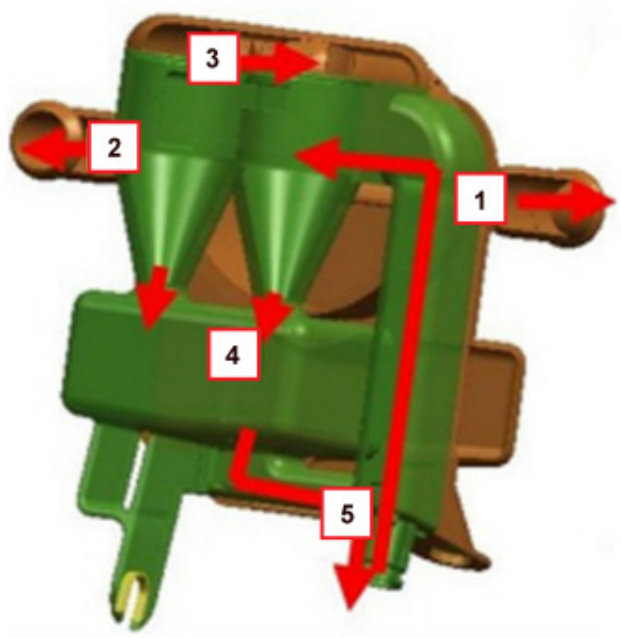

1. Verbinding met spruitstukhuis
2. Verbinding met toevoermof van turbocompressor
3. Membraan voor omschakeling van doorvoer

4. Dampcondensatieconussen
5. Opvang gecondenseerde dampen in cilinderkop